Перистальтический Насос

PV/PVT 60

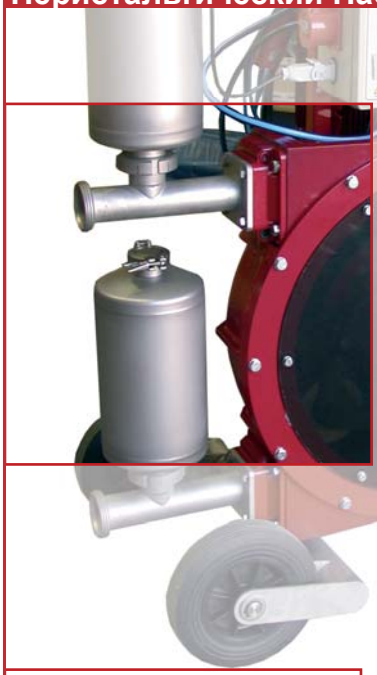

I Приложение

Шланговые насосы широко используются при производстве вина. Они применяются для перекачки таких сред, как муст, вино, цельный или переработанный виноград, а также ферментационный осадок.

I Принцип работы

Принцип работы основан на сдавливании и прогрессивном сжатии, которое применяют ролики к шлангу. Разница между компрессией и декомпрессией шлангового элемента вызывает разряжение и следовательно постоянное всасывание среды, что делает насос самовсасывающим. На выходе поток среды характеризуется постоянностью, благодаря тому, что подача является прямо пропорциональна скорости. Продукт, находящийся в шланге, перекачивается без повреждений.

I Конструкция и характеристики

Насос самовсасывающий и реверсивный.
Сухой ход.
Абсолютная герметичность без прокладок и уплотнений.
Лёгок в обслуживании и уходе.
Деликатное перекачивание продуктов.
Присоединения DIN 11851.
Буферные ёмкости-амортизаторы пульсаций
с датчиком давления с разделительными мембранами.
Электродвигатель: 3ph, 400V, 50Hz, IP-55.
Моторедуктор со встроенным преобразователем частоты.
Тележка из нержавеющей стали, колёса с подшипниками.
Панель управления CE из полиэстера подготовлена
к подключению приёмной воронки.

I Материалы

Литой корпус насоса:	*серый чугун GG-22*
Шланг пищевой:	*NR (FDA)*
Части, контактирующие со средой:	*AISI 304 (1.4301)*

Панель управления подготовлена к подключению воронки

Датчик давления с разделительными мембранами

Набор по уходу

SOURCE OF SOLUTIONS

Перистальтический Насос

PV/PVT 60

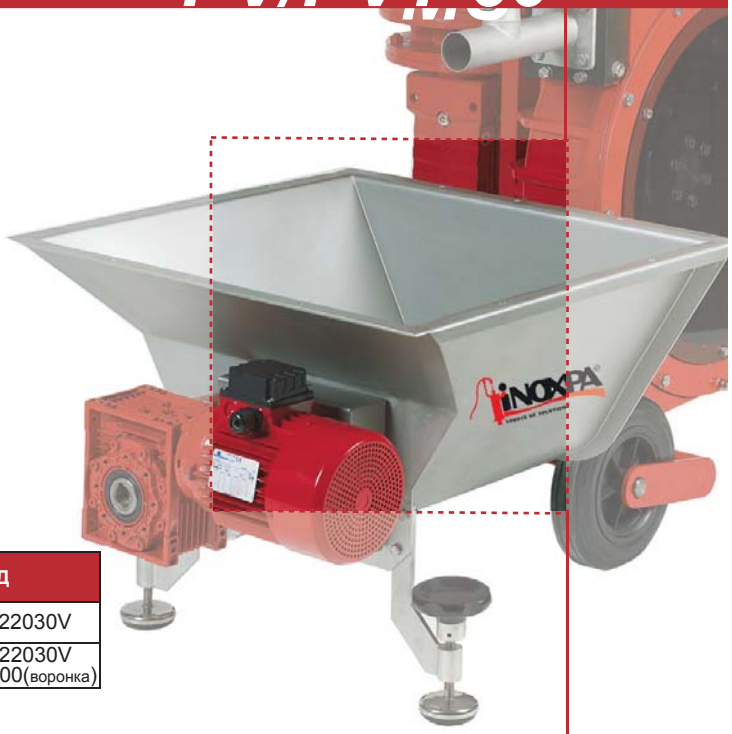

I Опции

Воронка из нержавеющей стали с подающим механизмом.
Таймер.
Присоединения: SMS, Macon, Clamp, Garolla, и т.д.
Дистанционное управление.
Функция наполнения бочек.
Панель управления из нержавеющей стали.
Датчик разрыва шланга.
Набор по уходу.

I Технические спецификации

Макс. подача	*12 м³/ч*	*53 US GPM*
Макс. давление	*4 бар*	*58 PSI*
Макс. рабочая температура	*60 °C*	*140°F*

Модель	Подача м³/ч	Давление макс.бар	Скорость об/мин	Мотор kW	Вес kg	КОД
PV-60	3,5 - 12	4	15 - 60	3	425	D5060-0122030V
PVT-60		3			475	D5060-0122030V D5067-0100(воронка)

I Общие размеры

PV60 с ёмкостями-амортизаторами

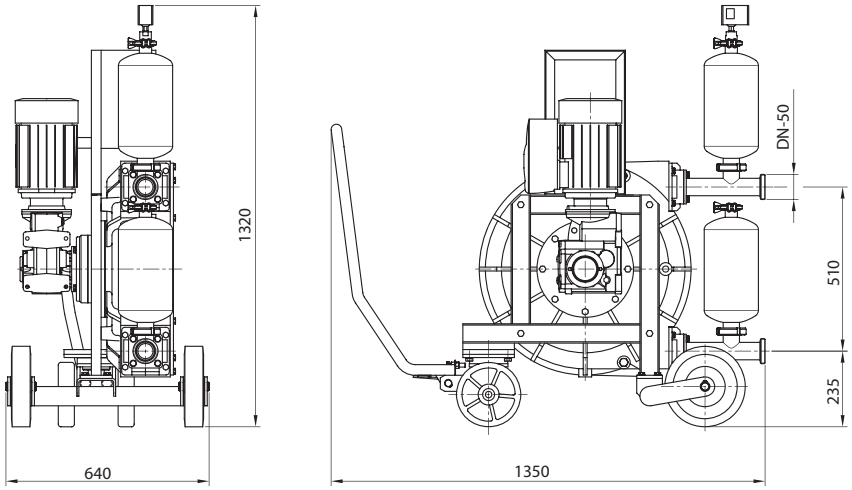

PVT60 с воронкой

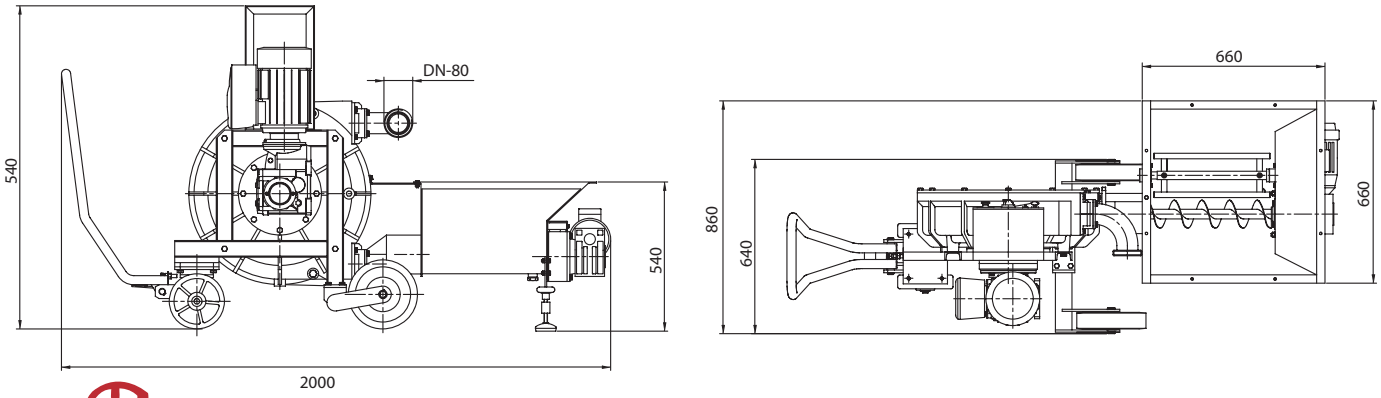

FTePV60.1.RU-1107

SOURCE OF SOLUTIONS

Информация, содержащаяся в данной брошюре, ознакомительная. Мы оставляем за собой право без предварительного уведомления
Более подробную информацию Вы можете найти на нашем сайте. www.inoxpa.com
вносить поправки в любые сведения и технические характеристики. ***www.inoxpa.com***